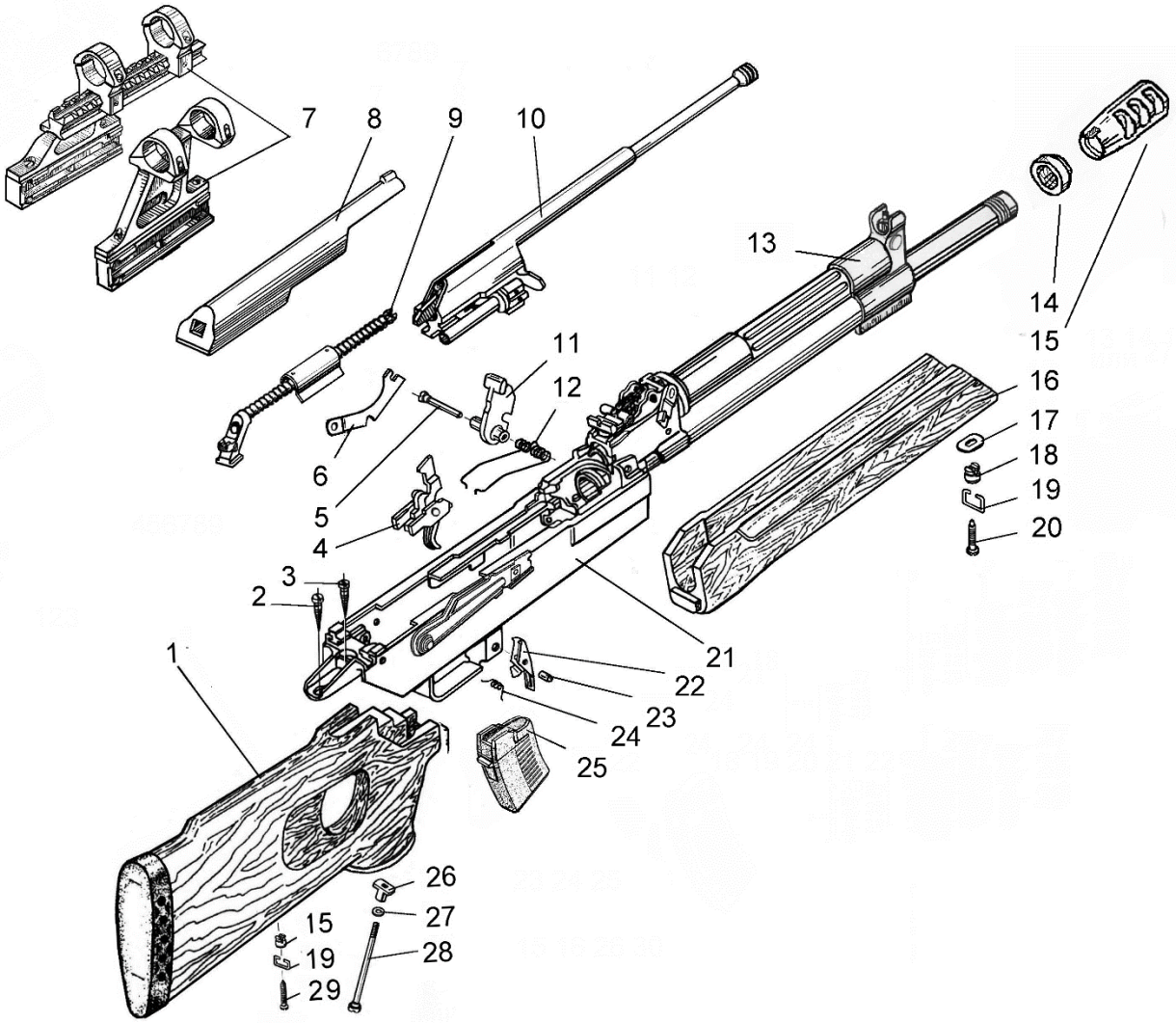

1 – приклад в сборе СОК-95 Сб5П или СОК-95 Сб5-02; 2 – шуруп приклада СОК-1В 5-3-01; 3 – шуруп приклада СОК-1В 5-3; 4 – механизм спусковой СОК-94 Сб0-1; 5 – ось спускового механизма СОК-94 0-25; 6 – фиксатор СОК-94 0-56; 7 – кронштейн СОК-94 Сб17, -01, -02, или СОК-94 Сб18, -01, -02, 03 (по заказу); 8 – крышка коробки ствольной СОК-94 0-1-01; 9 – механизм возвратный ВПО-123 Сб4; 10 – рама затворная с затвором ВПО-123 Сб3-02; 11 – курок СОК-95 0-22; 12 – пружина боевая СОК-94 0-3; 13 – камера газовая с основанием мушки ВПО-126 Сб1-10; 14 – гайка ВПО-220.00.62; 15 – тормоз дульный ВПО-220.00.71; 16 – цевьё в сборе СОК-94 Сб6П или СОК-94 Сб6-02; 17 – шайба СОК-94 0-57; 18 – основание антабки СОК-94 5-6; 19 – кольцо антабки СОК-94 5-5; 20 – винт антабки СОК-94 0-5; 21 – коробка ствольная со стволом ВПО-221.01.00, -01, -02, -03; 22 – защелка магазина СОК-94 0-11-05; 23 – ось защелки магазина СОК-94 0-13; 24 – пружина защелки СОК-94 0-12; 25 – магазин ВПО-123 Сб16-01; 26 – гайка СОК-94 0-16; 27 – шайба пружинная СОК-94 0-55; 28 – винт соединительный СОК-94 0-19; 29 – шуруп 3-4х25 ГОСТ 1145-80 или 3-4х25 ГОСТ 1146-80.

Ружье охотничье гладкоствольное самозарядное модели «Вепрь» калибра 9,6х53 Lancaster, ВПО-221